Weasyfix®

FONDATION RAPIDE. RÉSULTAT DURABLE.

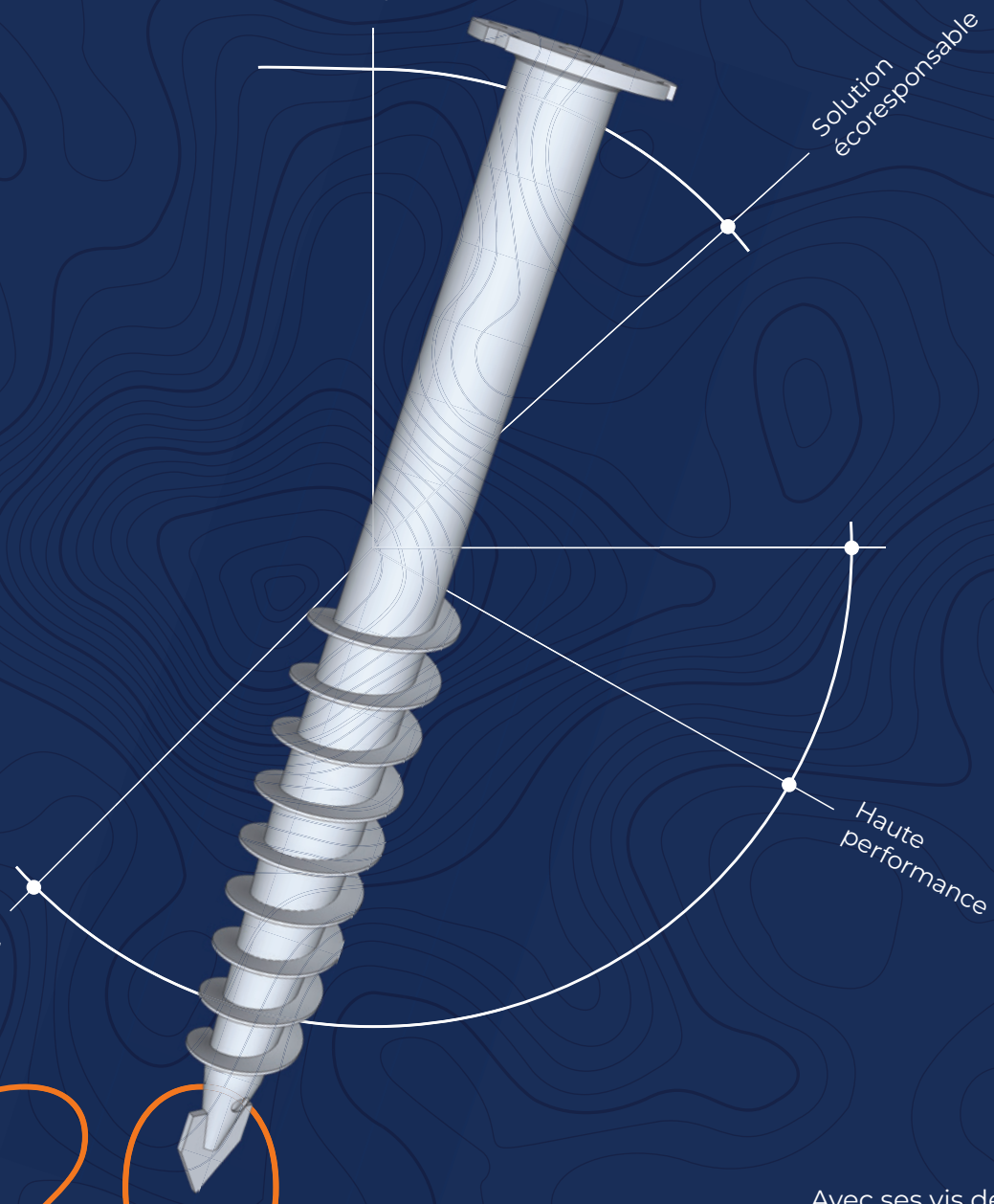

2026

Avec ses vis de fondation, Weasyfix® propose une nouvelle solution constructive : **plus rapide, plus solide et plus respectueuse de l'environnement.**

www.weasyfix.eu

Weasyfix ®, vis de fondation & structures pour constructions extérieures

Créée en 2015, Weasyfix développe et commercialise des solutions professionnelles et écoresponsables de fondations vissées pour les constructions extérieures.

Ces solutions reposent sur des vis de fondation en acier galvanisé haute durabilité, installées à l'aide d'outils portatifs, sans excavation ni recours au béton. Entièrement réversibles, elles peuvent être dévissées, réutilisées et recyclées en fin de vie, offrant une alternative fiable et respectueuse de l'environnement.

Depuis sa création, Weasyfix s'est affirmée comme une référence dans le domaine des fondations pour aménagements extérieurs. L'entreprise propose bien plus qu'une gamme de vis de fondation : elle offre des solutions complètes, pensées pour garantir précision, performance et longévité à chaque projet.

Ces solutions s'articulent autour de trois éléments essentiels :

- Une large gamme de vis de fondation, adaptées à tous les types de sols et aux terrains les plus variés.
- Des connecteurs conçus pour garantir, simplifier et fiabiliser la liaison entre les vis de fondation et les structures supportées.
- Des machines de pose portatives, développées pour optimiser chaque installation.
- Des profilés en acier galvanisé ou Magnélis, pour une structure solide et durable.

PRÉSENT DANS 5 PAYS

+500

POINTS DE VENTE

BREVETS & CERTIFICATIONS

24

MODÈLES DÉPOSÉS

+50

APPLICATIONS POSSIBLES

weasyfix.eu

POUR VOS QUESTIONS ET DIMENSIONNEMENTS

Certification des charges par un organisme indépendant

cstc.be
Recherche • Développe • Informe

C.S.T.C. W.T.C.B. GM

Weasyfix®
FONDATION RAPIDE. RÉSULTAT DURABLE.

La mise en place des vis de fondation allie simplicité et précision. Conçue pour s'adapter à tous les terrains, la procédure de pose permet une installation propre, maîtrisée et sans contraintes. Cette section présente les outils et étapes essentiels pour garantir un ancrage stable et une structure parfaitement alignée.

LE PLACEMENT

06 —— Outillage
08 —— Mise en œuvre

Weasyfix®
FONDATION RAPIDE. RÉSULTAT DURABLE.

En savoir plus ?

Outillage

Avantages des machines portatives :
Weasyfix se distingue en proposant des outils manuportables électriques et pneumatiques dédiés à la pose des vis de fondation. Une solution unique sur le marché, offrant des performances nettement supérieures aux méthodes traditionnelles.

Un faible encombrement évite de devoir se déplacer avec une remorque ou un camion et permet de travailler dans les endroits difficiles (maisons mitoyennes, terrains très pentus, zones marécageuses, ...), en utilisant simplement le réseau électrique de n'importe quelle habitation ou un petit générateur électrique.

Un cout réduit, grâce à un investissement de 2 à 20 fois moins important que les systèmes traditionnels. Ils sont disponibles à la location chez les partenaires Weasyfix et ne nécessitent qu'un seul opérateur.

Une grande efficacité : les machines à choc permettent une pose rapide sur tous les types de terrain, ce qui libère une seconde personne pour gérer la logistique du chantier. L'équipe peut ainsi placer jusqu'à 140 vis de fondation par jour.

Documentation, tutoriels & FAQ

Pour **CHAQUE solution** développée par Weasyfix, retrouvez :

- Tutoriel de montage détaillé
- Options : Variantes & adaptations de la solution

www.weasyfix.eu

weasy **lectric**

Solution idéale pour les petits chantiers et les longueurs de vis courtes.
Couple = 1000Nm.

weasy **lectric Pro**

Machine développée par Weasyfix, offrant une grande polyvalence en matière de vis de fondation, de longueurs de vis et de types de sols.
Couple = 2000Nm.

weasy **pneumatic**

Solution pneumatique haute performance, conçue pour les chantiers intensifs et les utilisations continues.
Couple = 2900Nm.

weasy **torque**

Destinée aux professionnels, elle offre un confort de travail optimal et un couple largement supérieur.
Couple = 5000Nm.

Préservation de l'environnement végétal

Investissements de départ réduits

Autonomie & flexibilité des équipes

En savoir plus ?

Mise en oeuvre de la vis de fondation

1

Avant-trou et **détrempage**

- **L'avant trou manuel** peut être réalisé à l'aide d'une **barre à mine.**
- **L'avant trou mécanique** peut être réalisé à l'aide d'un **marteau perforateur burineur**. Adaptez le diamètre du foret au type de sol.
- **Toujours ajouter de l'eau** dans l'avant trou : cette étape facilite la mise en place et garantit un meilleur ancrage de la vis dans le sol.

2

Fixation de la Weasyhead

La tête Weasyhead a pour fonction d'assurer la connexion entre la vis de fondation et la machine de vissage lors de la pose. Chaque étape est **essentielle** afin de garantir une bonne durabilité du matériel.

3

Placement de la vis de fondation

L'enfoncement de la vis dépend directement du type de sol et de la qualité de l'avant trou. L'utilisation d'un laser permet de garantir le bon niveau lors du placement de la vis grâce à nos accessoires spécifiques.

Un placement simple et intuitif, garantissant une mise en œuvre efficace en quelques minutes.

Sol mou —— 2 à 5 min par vis
Sol terreux —— 5 à 10 min par vis
Sol dur —— 10 à 15 min par vis

Weasyfix propose une gamme complète de solutions pour la réalisation de fondations et structures extérieures : vis de fondation, embases, connecteurs, profilés et accessoires. Chaque composant est conçu pour offrir fiabilité, précision et longévité, afin de répondre aux exigences des professionnels sur tous types de projets.

NOS PRODUITS

12 —— Vis de fondation & embases
14 —— Connecteurs
18 —— Profilés
20 —— Nouveautés

Weasyfix®
FONDATION RAPIDE. RÉSULTAT DURABLE.

En savoir plus ?

Vis de fondation & embases

Les vis de fondation en acier galvanisé sont conçues pour une mise en œuvre aisée à l'aide de solutions électroportatives adaptées.
Destinées à de nombreux projets extérieurs tels que les terrasses, abris, cabanes, carports, poolhouses ou encore tiny houses, elles constituent une alternative aux fondations en béton et aux pieux battus, y compris pour les autodidactes.

Couche de remblais (sol non porteur) → Vis 60
Maîtrise des coûts → Vis creuses ou embases
Sol sablonneux ou terreux → Vis rock ou sable

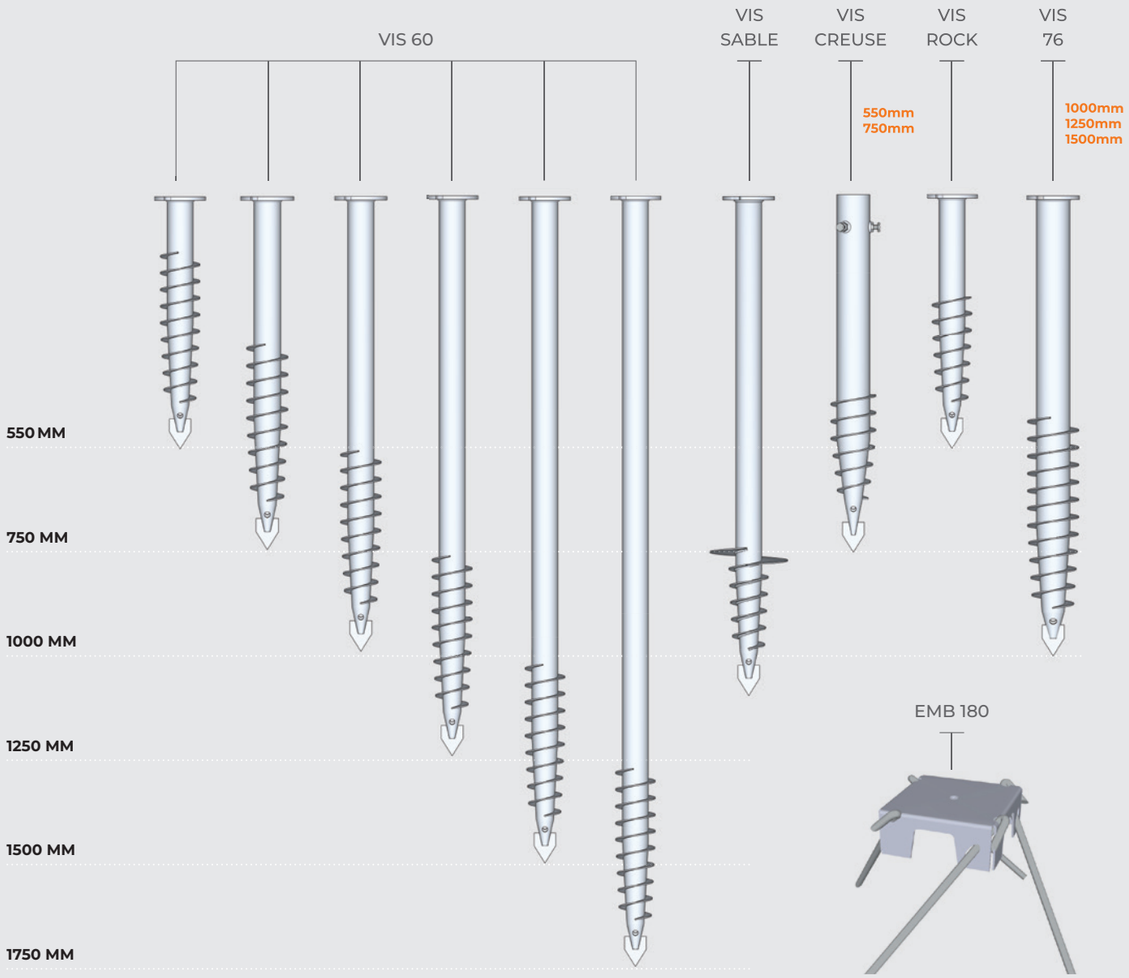

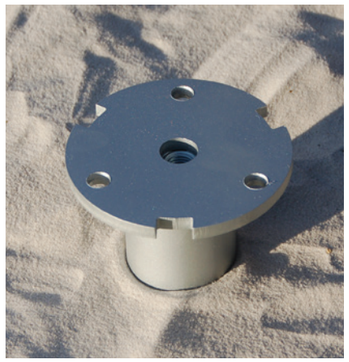

REMARQUE → La vis de fondation en elle-même peut supporter jusqu'à plusieurs tonnes avant déformation.
En réalité, c'est le type de sol qui sera considéré comme limitant en termes de charge par vis.

Connecteurs

Pour poutres/solives & structures horizontales

Ces connecteurs permettent de multiples **réglages et corrections dans les 3 dimensions**, assurant ainsi **précision** et **facilité d'ajustement** lors de la mise à niveau :

WOOD PRO

WOOD BASIC 3D

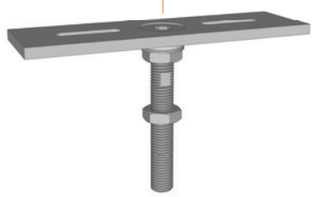

WOOD BASIC

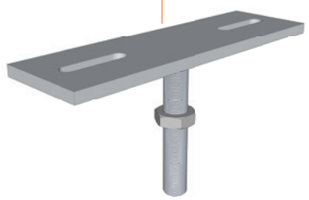

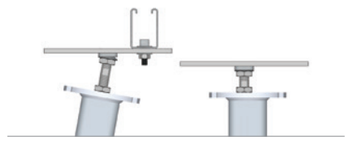

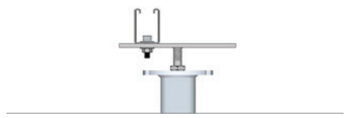

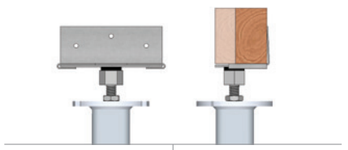

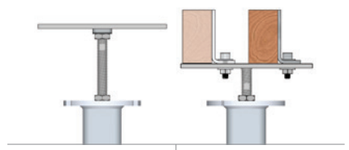

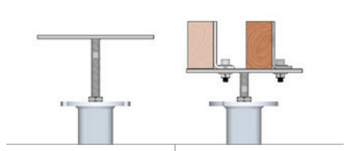

Connecteurs

Pour poteaux & structures verticales

Les connecteurs poteaux Weasyfix sont conçus pour la fixation de **structures verticales** en bois, avec des **solutions adaptées** aux différentes sections de poteaux et aux besoins de réglage, **garantissant stabilité et résistance.**

CONNECT U

70mm
90mm
120mm
140mm

WOOD

90mm
120mm
140mm

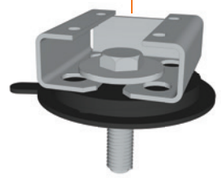

CONNECT TIGE FILETEE

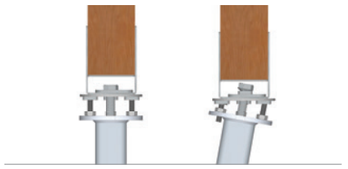

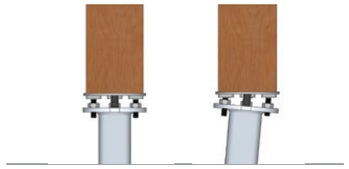

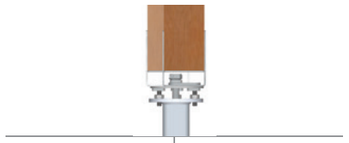

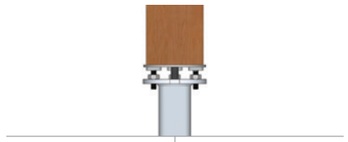

Connecteurs

Pour poteaux & structures polyvalentes

Les connecteurs **polyvalents** Weasyfix sont conçus pour la fixation de poteaux et de structures variées, avec une **large liberté de placement** et des possibilités de réglage selon le connecteur.

CONNECT X

150mm
200mm
250mm

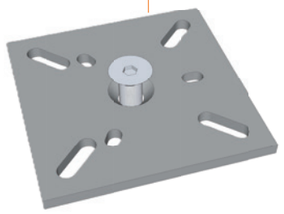

CONNECT PLAQUE 240

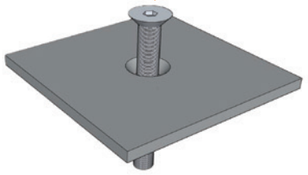

CONNECT ANGLE MAX

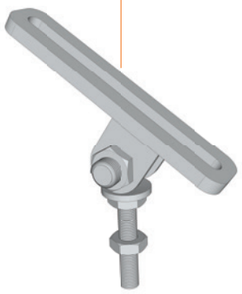

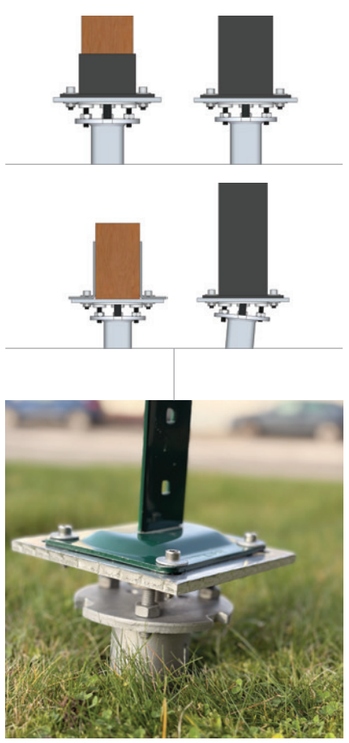

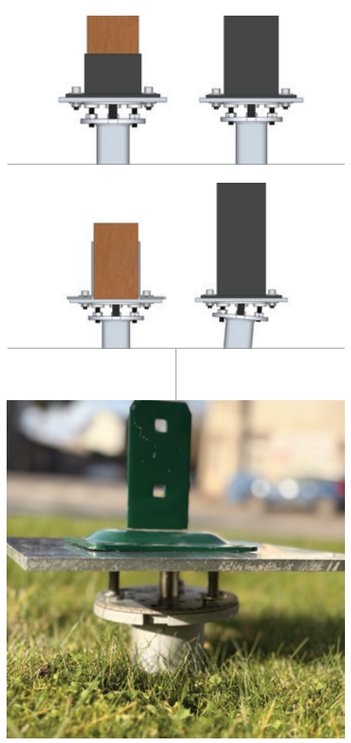

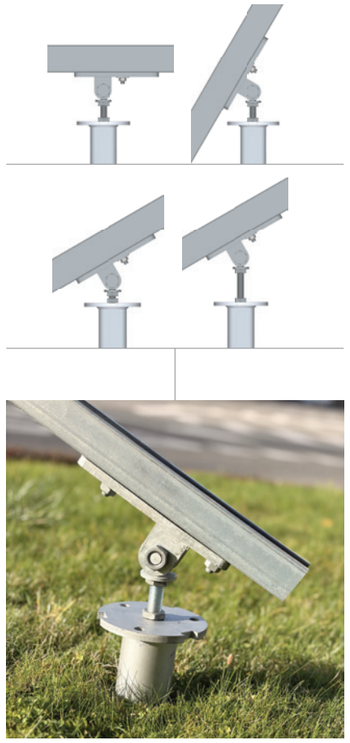

Connecteurs

Multi-usages

Les connecteurs **multi-usages** Weasyfix proposent des solutions de **fixation polyvalentes,** adaptées à de **nombreuses configurations** de mise en œuvre.

BASE 2

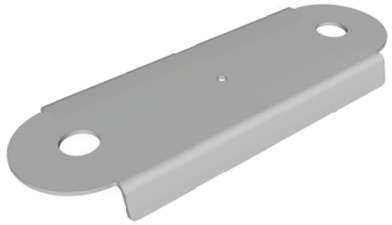

Base en acier galvanisé conçue pour la répartition des charges sur deux vis de fondation.

BASE 3

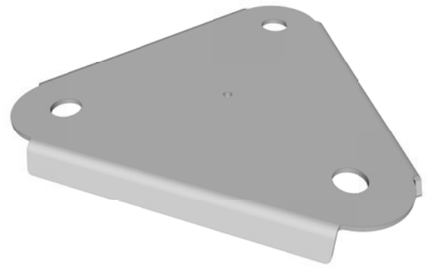

Base en acier galvanisé conçue pour la répartition des charges sur trois vis de fondation.

SUPPORT C

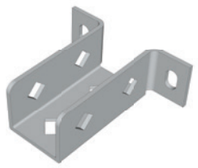

Connecteur permettant la réalisation de structures en profilés C : pieds de poteaux, muralières, échelles et autres assemblages.

CONNECT 60

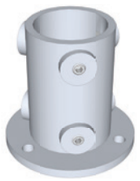

Connecteur en fonte pour la fixation d'un poteau tubulaire sur dalle béton ou vis de fondation, avec réglage de la verticalité.

TOP 60

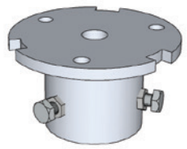

Connecteur « chapeau » pour tube Ø60 mm, permettant le remplacement d'une tête de vis ou la fixation sur tube de rehausse.

JONCTION C.

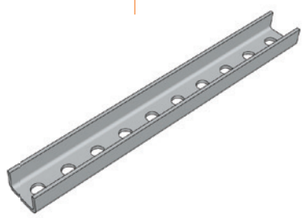

Jonction permettant l'aboutage de deux profilés C, indépendamment de leur point d'appui sur les vis de fondation.

En savoir plus ?

Profilés

Des profilés conçus pour les structures métalliques

Utilité :
Relier les vis de fondation afin de former une structure porteuse.

Avantages :
- Résistance aux conditions extrêmes
- Longévité supérieure à celle du bois, non sujets à la dégradation biologique **(nuisibles, moisissures...)**
- Montage sans détérioration des composants **(réversibilité totale et réemploi)**
- Stabilité & précision (matériaux non vivants)

PROFILÉ V

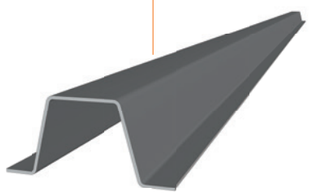

Profilé utilisé comme structure supérieure dans les structures croisées 100 % métalliques, particulièrement adapté aux platelages en bois et en composite.

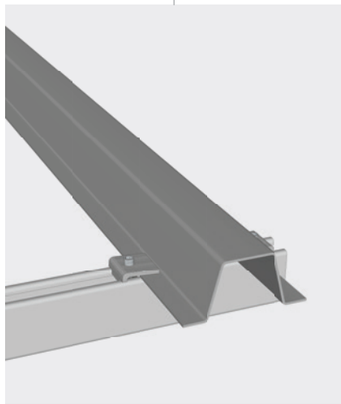

PROFILÉ C62

Profilé C 100% boulonnable ne nécessitant pas de vis autoforantes. Disponible avec finition Magnelis ou galvanisation à chaud.

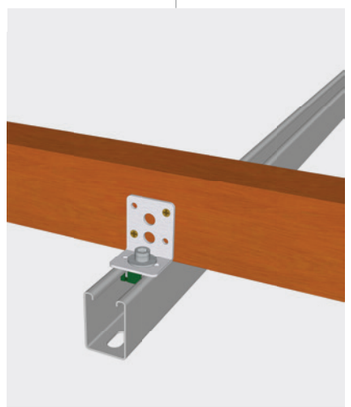

PROFILÉ C41

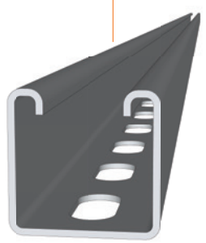

Un profilé C de hauteur réduite idéal pour les structures supportant des charges moins importantes. Disponible avec finition Magnelis ou galvanisation à chaud.

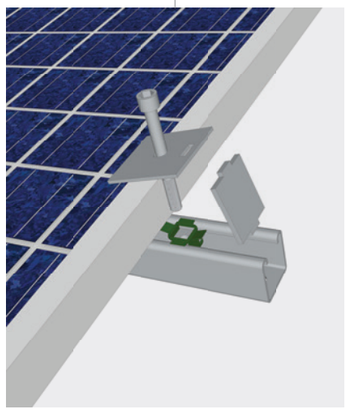

Les avantages du concept Weasyfix

En moyenne **50 fois moins polluant** qu'une dalle béton !

ECORESPONSABLE

Plus **écoresponsable** que le béton, la vis de fondation préserve un **sol naturel et perméable** et s'inscrit dans une logique de **réemploi.**

AUTONOMIE

Une **autonomie totale** grâce au système électroportatif étudié pour les vis de fondation. Plus de bétonnière, plus de terre à évacuer ! Weasyfix a développé l'ensemble de l'**outillage nécessaire** à la réalisation de fondations, de A à Z.

RAPIDITÉ

Fini les interruptions de chantier et le temps de séchage.
Faîtes place aux **connecteurs réglables** dans les 3 dimensions et **à l'outillage spécialisé**, pour une mise à niveau aisée et efficace.

Record → Placement des fondations en **100 MIN** pour une terrasse 18m²... **Tout SEUL !**

Nouveautés 2026

NEW

La gamme industrielle Weasyfix

Plus de stabilité pour des projets aux contraintes renforcées.
Une réponse fiable pour des projets nécessitant une capacité accrue.

Weasytorque

Connect disc 180

Top 76

Tête hydraulique

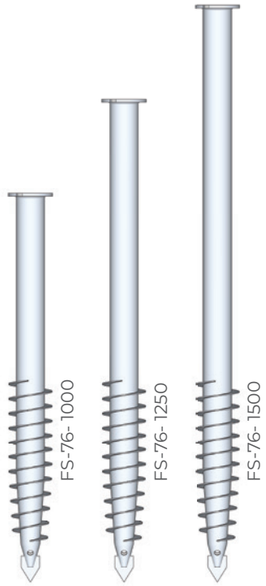

NEW

Connecteur pour terrains inclinés

Conçu pour les fortes inclinaisons, ce connecteur assure une correction d'angle étendue et une fixation fiable sur vis de fondation.

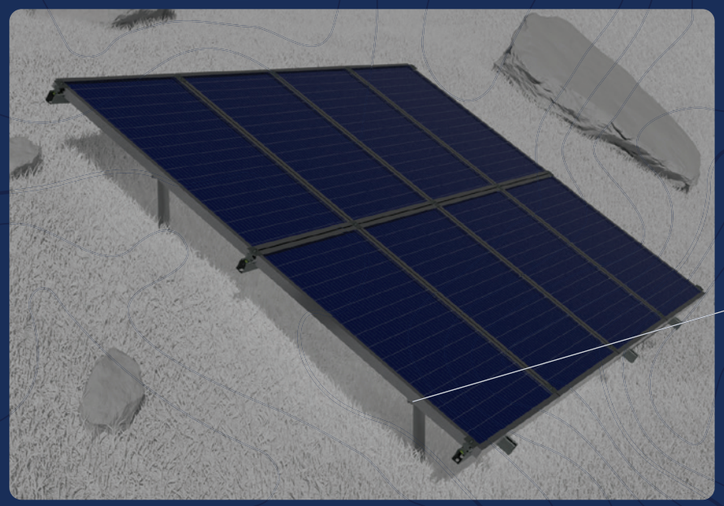

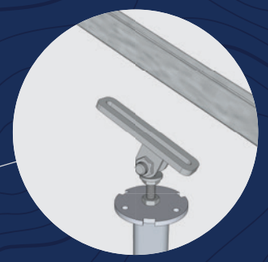

CONNECT ANGLE MAX

NEW

Habillage aluminium pour terrasse en dalles

Solution esthétique pour la finition des terrasses en dalles.

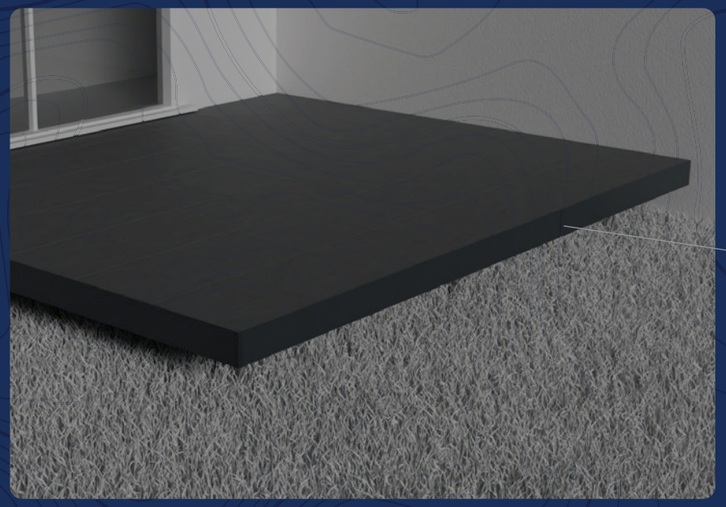

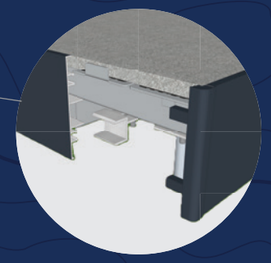

Plus d'informations
sur ce produit en **page 29**

NEW

Weasycalc 2.0

Un calculateur encore plus simple et performant :

- Une interface utilisateur améliorée,
- Estimation instantanée,
- Vue 2D & 3D du projet.

NEW

Partenariat Bureau d'études

Un accompagnement renforcé pour les projets de plus grandes envergure, avec le soutien d'un bureau d'études.

Toutes les informations sont à retrouver sur le site **www.weasyfix.eu**

Les solutions Weasyfix répondent à de multiples applications extérieures: terrasses, constructions avec ou sans plancher, structures photovoltaïques, clôtures et poteaux isolés. Elles assurent stabilité, durabilité et précision, avec une adaptation optimale aux contraintes du terrain.

NOS SOLUTIONS

24 —— Terrasses
30 —— Constructions avec plancher
34 —— Constructions sans plancher
38 —— Photovoltaïque
40 —— Clôtures & palissades
42 —— Poteaux isolés

Weasyfix®
FONDATION RAPIDE. RÉSULTAT DURABLE.

En savoir plus ?

Terrasses

Les solutions Weasyfix sont particulièrement adaptées à la **réalisation de terrasses**. Le concept permet la mise en œuvre aussi bien de **terrasses en bois ou en composite** que de **dalles autoportantes**. Avec plus de huit solutions disponibles et de nombreuses options d'adaptation selon les contraintes du terrain, il devient possible de construire dans des conditions jusqu'alors difficiles, voire impraticables (fort dénivelé, sols humides, accès limité...).

Structures 100% bois

SOLUTIONS 10

Terrains plats

Terrains secs

Montage rapide & flexible

Cout économique faible

Lames bois & composite Structure bois

Adaptée à un **terrain sec et relativement plat**, cette solution offre un **montage rapide et flexible,** tout en maintenant un coût global maîtrisé.

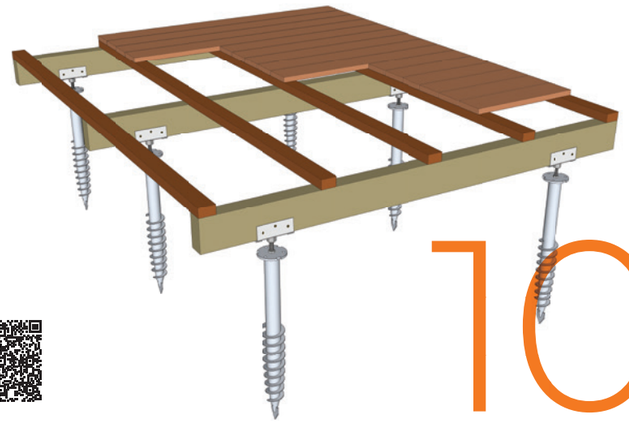

10

SOLUTIONS 10
OPTION 11

Terrains plats

Terrains secs

Montage rapide & flexible

Cout économique faible

Lames bois & composite Structure entretoisée

L'entretoise permet de **réduire l'encombrement** de la structure, ce qui la rend particulièrement adaptée lorsque la **hauteur libre** sous la terrasse est limitée.

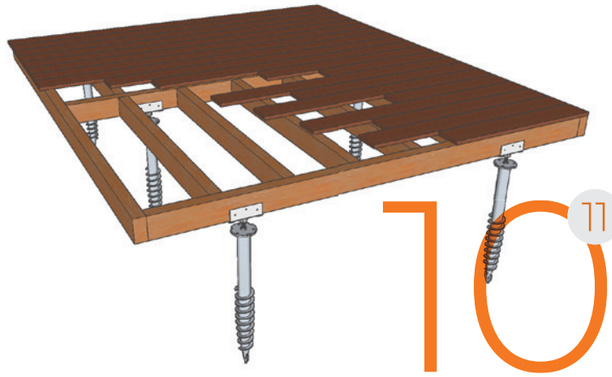

10 11

Structures mixtes

SOLUTIONS 12

Terrains plats

Terrains humides

Durabilité +

Flexibilité (bois)

Lames bois & composite
Structure mixte

Solution mixte, conçue pour les **environnements humides** et **relativement plats**, cette configuration améliore la durabilité grâce à ses profilés primaires métalliques, tout en conservant la **flexibilité** du bois.

12

SOLUTIONS 13

Terrains accidentés

Terrains humides

Durabilité +

Flexibilité (bois)

Lames bois & composite
Structure mixte sur extensions

Conçue spécifiquement pour les **terrains accidentés** et leurs variations de niveau, cette solution, reposant sur des tubes métalliques, offre une excellente résistance aux **environnements humides,** tout en conservant la **flexibilité et la modularité** d'une structure bois.

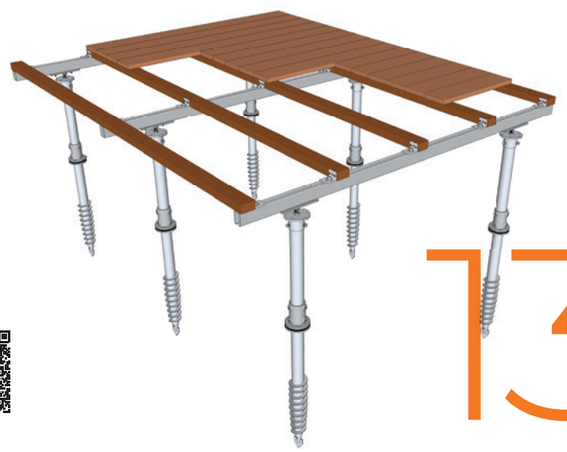

13

Structures 100% métal

SOLUTIONS 14

Terrains plats

Environnement extrême

Durabilité +++

Résistance nuisible

Lames bois & composite
Structure métal

Pensée pour les sols **relativement plats**, même dans les **environnements difficiles** (humidité, variations de température, etc.), la solution 14 offre une **durabilité exceptionnelle** grâce à sa structure entièrement métallique.

14

SOLUTIONS 15

Terrains accidentés

Environnement extrême

Durabilité +++

Résistance nuisible

Lames bois & composite
Structure métal sur extensions

Adaptée aux **environnements difficiles** (humidité, **vermine,** variations de température, etc.) et aux **sols accidentés,** la solution 15 offre une **durabilité exceptionnelle** grâce à sa structure 100 % métallique.

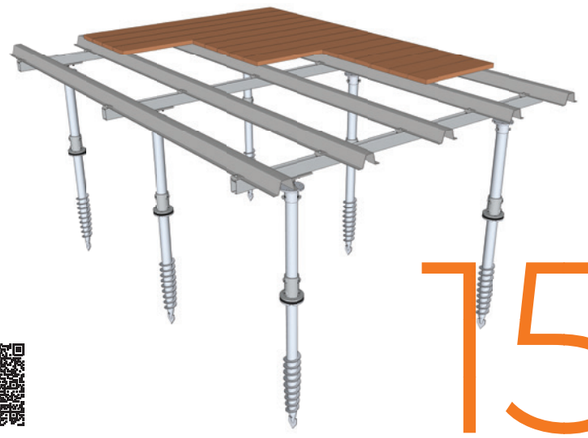

15

Structures pour dalles

SOLUTIONS 16

Terrains plats

Environnement extrême

Montage rapide

Précision

Dalles minérales
Structure métal

Solution entièrement boulonnée, qui garantit un **montage rapide** et **précis** grâce à son système de connecteurs. Destinée aux **sols plats,** même dans les **environnements difficiles** (humidité, **vermine,** variations de température, etc.).

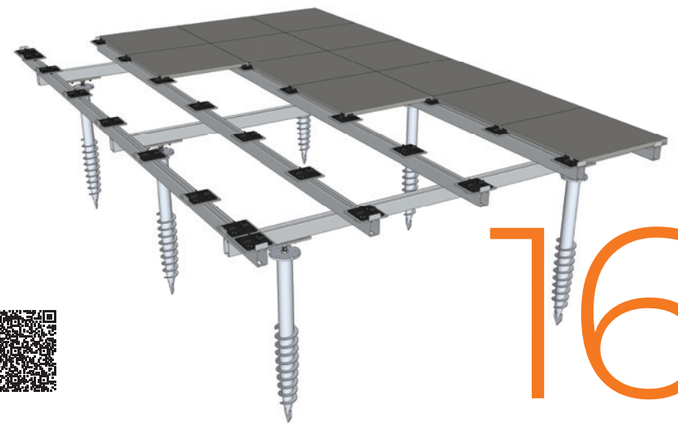

16

SOLUTIONS 17

Terrains accidentés

Environnement extrême

Montage rapide

Précision

Dalles minérales
Structure métal sur extensions

Adaptée aux **terrains accidentés** et aux **environnements exigeants**, cette structure métallique assure précision et stabilité. Les tubes en acier galvanisé garantissent une **rectitude parfaite** des poteaux.

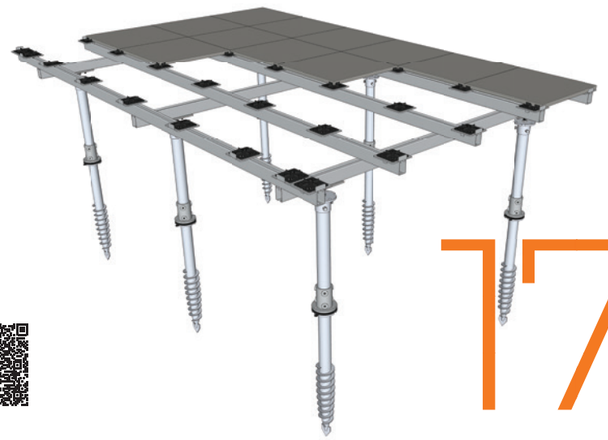

17

NEW

L'habillage périphérique

L'habillage Alu

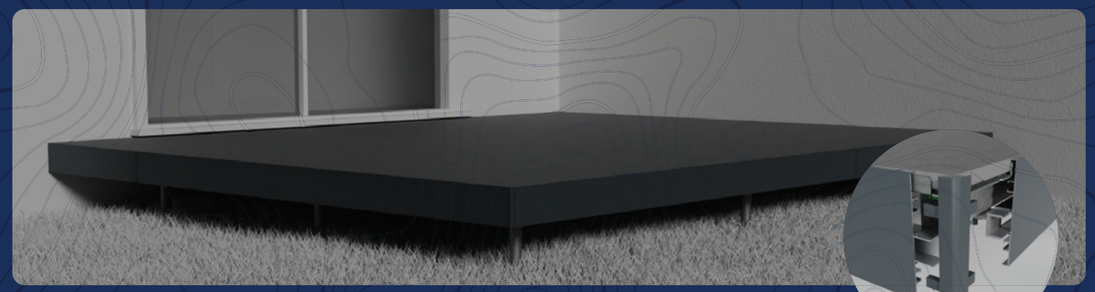

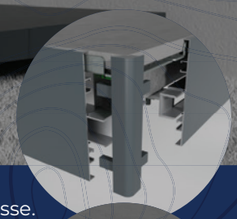

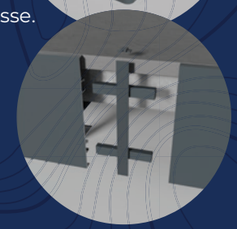

Finition soignée pour masquer la sous-structure et structurer visuellement la terrasse.

Points clés :

- Hauteur fixe de 185 mm pour une finition nette et homogène
- Fixation invisible pour un rendu épuré
- Compatible angles droits et non droits

Produits compatibles :
voir détails techniques via le QR code

L'habillage Dalle

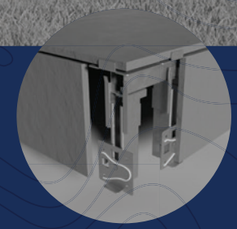

Solution flexible, idéale pour les terrains irréguliers ou les terrasses existantes.

Points clés :

- Hauteur ajustable selon le besoin,
- Suit la pente du terrain grâce à des plaquettes inclinables,
- Fixation par l'avant, permettant l'installation sur des terrasses existantes.

Produits compatibles :
voir détails techniques via le QR code

En savoir plus ?

Constructions avec plancher

Chaque jour, des centaines de **constructions extérieures nécessitant un plancher porteur** sont érigées. Les vis de fondation ne se contentent pas de soutenir la structure de la construction, mais également le plancher, en reprenant les charges d'exploitation sous celle-ci. Ainsi, une **solution constructive** adaptée existe, quelles que soient les contraintes du terrain.

Fixation sur bois

SOLUTIONS 40

Matériaux bois

Structure horizontale

Montage rapide & flexible

Cout économique faible

Structure bois
Structure horizontale

Adaptée aux **structures horizontales en bois** (solivage et lambourdage), cette solution offre un **montage rapide** tout en maintenant un **coût global maîtrisé.**

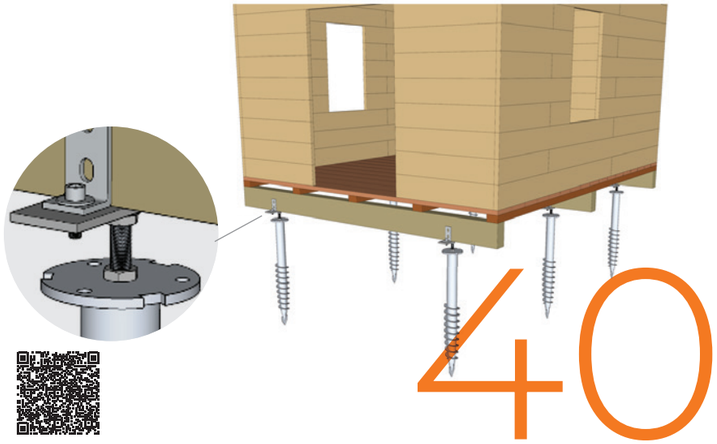

40

SOLUTIONS 41

Matériaux bois

Toutes formes

Réglages +

Charges modérées

Poteau en bois
Charges modérées

Conçue pour les **poteaux en bois** supportant des **charges modérées**, cette solution offre un système de **réglage tridimensionnel**, permettant une **pose facile et précise.**

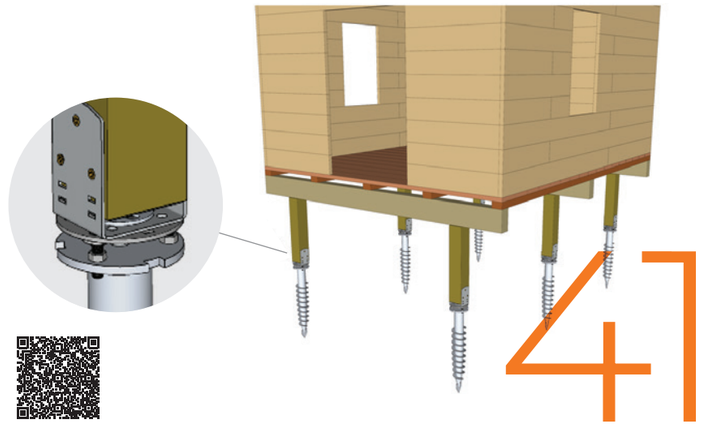

41

Fixation sur connecteur polyvalent

SOLUTIONS 42

Tous les matériaux

Connecteur polyvalent

Réglages +

Charges modérées

Connecteur polyvalent
Charges modérées

Permet la fixation de poteaux de **tous types de matériaux** grâce à un **connecteur polyvalent**. Cette solution supporte des **charges modérées** et offre un système de **réglage latéral** pour un ajustement précis.

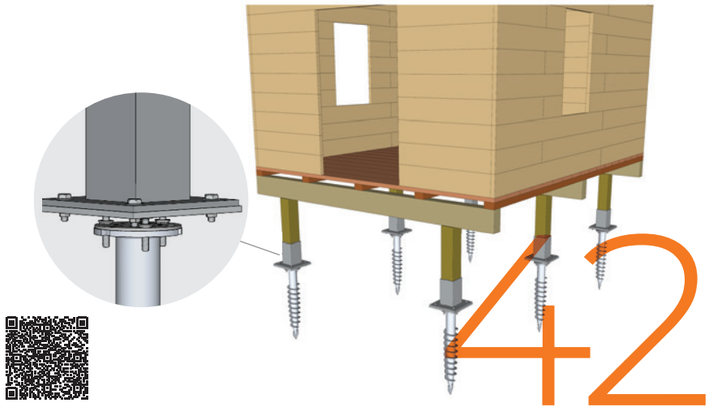

SOLUTIONS 43

Tous les matériaux

Connecteur polyvalent

Réglages ++

Charges lourdes

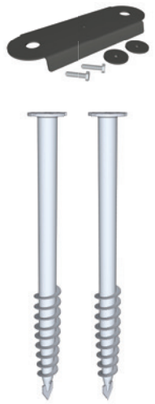

Connecteur polyvalent
Charges importantes

Permet la fixation de poteaux de **tous types de matériaux** et de formes, par l'intermédiaire d'un **connecteur polyvalent**. Cette solution convient aux charges lourdes et offre un système de **réglage latéral ample** pour un ajustement optimal.

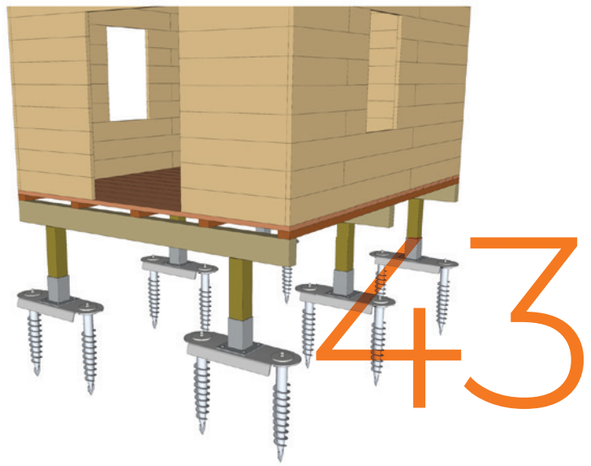

En savoir plus ?

Constructions sans plancher

De nombreuses constructions **ne nécessitent pas de plancher.** Weasyfix a développé des connecteurs spécifiquement conçus pour ces applications. Principalement composées de poteaux verticaux, ces structures bénéficient pleinement des avantages des solutions Weasyfix.

Fixation sur bois

SOLUTIONS 30

Matériaux bois

Structure horizontale

Montage rapide & flexible

Cout économique faible

Structure bois
Structure horizontale

Idéale pour les **structures horizontales en bois** (solivage et lambourdage), cette solution pratique et fiable offre un **montage rapide** tout en maintenant un **coût maîtrisé.**

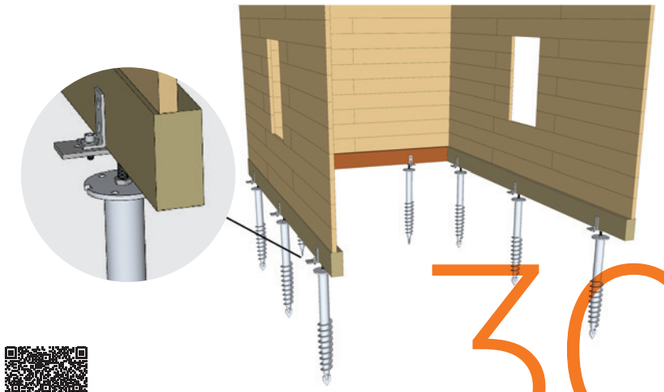

30

SOLUTIONS 31

Matériaux bois

Toutes formes

Réglages +

Charges modérées

Poteau en bois
Charges modérées

Conçue pour les **poteaux en bois** supportant des charges **modérées,** cette solution s'accompagne d'un système de **réglage tridimensionnel**, permettant une **pose facile et précise.**

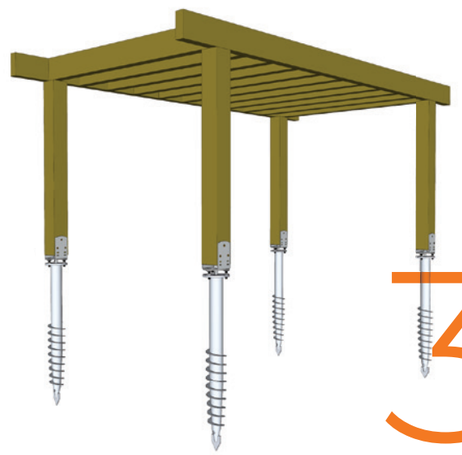

31

Fixation sur connecteur polyvalent

SOLUTIONS 32

Tous les matériaux

Connecteur polyvalent

Réglages +

Flexibilité

Connecteur polyvalent
Charges modérées

Assure la fixation de poteaux de **tous types de matériaux** via un **connecteur polyvalent**. Ce système permet un **réglage tridimensionnel** et offre une **flexibilité lors du positionnement.**

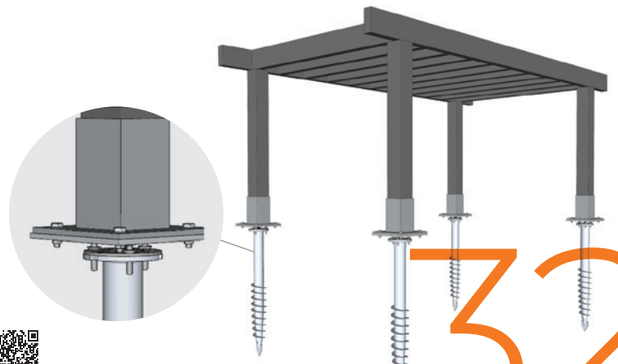

32

SOLUTIONS 33

Tous les matériaux

Connecteur polyvalent

Réglages +++

Charges lourdes

Connecteur polyvalent
Charges importantes

Assure la fixation de poteaux de **tous types de matériaux** et de formes grâce à un connecteur polyvalent. Cette solution convient aux **charges lourdes** et offre un système de **réglage latéral ample** pour un ajustement optimal.

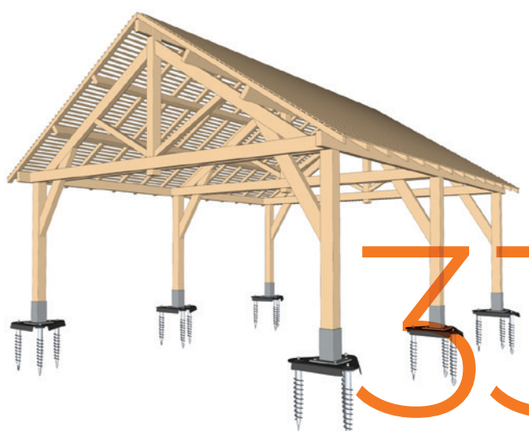

33

Fixation « économique »

SOLUTIONS 35

Tous les matériaux

Diamètre < 60mm

Montage rapide

Cout économique faible

Section < 60mm
Charges faibles

Solution **économique,** développée pour les **poteaux de tous matériaux** et formes présentant un **diamètre inférieur à 60 mm.** Elle convient aux structures nécessitant une résistance limitée aux forces latérales.

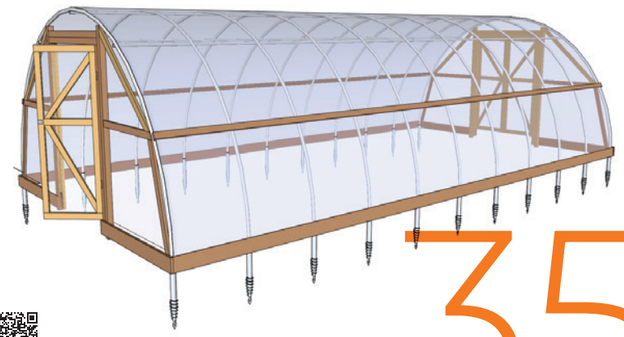

35

En savoir plus ?

Photovoltaïque

Le développement du photovoltaïque a amené Weasyfix à concevoir une **solution complète** de fixation au sol pour les panneaux photovoltaïques. Combinant vis de fondation et **structure métallique entièrement boulonnée**, elle garantit une installation stable, flexible et facilement ajustable.

Panneaux photovoltaïques

SOLUTIONS 50

Haute résistance à l'arrachement

Terrains plats

Inclinaison ajustable

Orientation libre

Panneaux photovoltaïques
Solution adaptée aux terrains plats

La solution photovoltaïque idéale pour **terrains plats**, pensée pour une configuration libre des panneaux.

50

SOLUTIONS 51

Haute résistance à l'arrachement

Talus

Inclinaison ajustable

Orientation libre

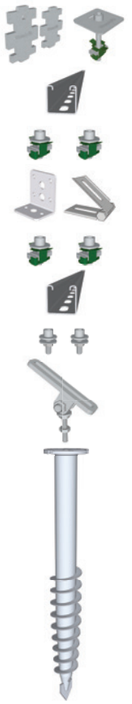

Panneaux photovoltaïques
Solution adaptée aux terrains en pente

Conçue pour les **talus et pentes marquées**, cette solution garantit une stabilité optimale des structures photovoltaïques et une configuration flexible des panneaux.

51

SOLUTIONS 52

Haute résistance à l'arrachement

Tous types de terrains

Inclinaison ajustable

Orientation libre

Panneaux photovoltaïques
Structures hors gamme
Solution adaptée à tous types de terrains

Le Weasysolar hors gamme permet l'ancrage de structures photovoltaïques variées sur **sols plats comme sur terrains en pente ou talus.**

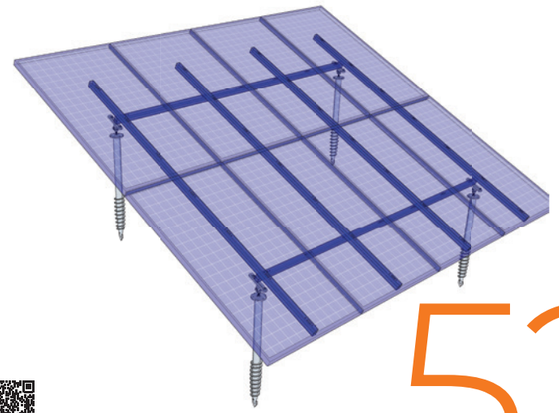

52

En savoir plus ?

Clôtures & Palissades

Weasyfix propose une **large variété de configurations de montage**, avec des **connecteurs apparents ou dissimulés**, adaptés à différentes sections de poteaux. Ces solutions ont été développées pour résister à des forces latérales élevées et **s'adapter à tous types de sols**, qu'ils soient **sablonneux, terreux ou pierreux.**

Fixation sur bois

SOLUTIONS 20

Matériaux bois

Sections carrées

Forces faibles

Réglages précis

Poteau en bois
Forces latérales faibles

Adaptée aux **poteaux en bois** de **section carrée**, cette solution résiste à des **forces latérales modérées** tout en permettant un **réglage précis** du positionnement du poteau dans les trois dimensions.

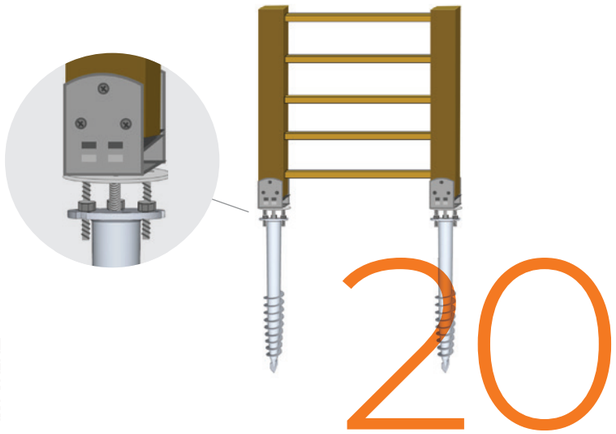

20

SOLUTIONS 21

Matériaux bois

Toutes formes

Forces modérées

Montage rapide

Poteau en bois
Forces latérales modérées

Conçue pour les **poteaux en bois** de **toutes formes**, la solution 21 est adaptée aux **forces latérales modérées**. Elle met en valeur **l'esthétique du bois** grâce à un système de fixation discret.

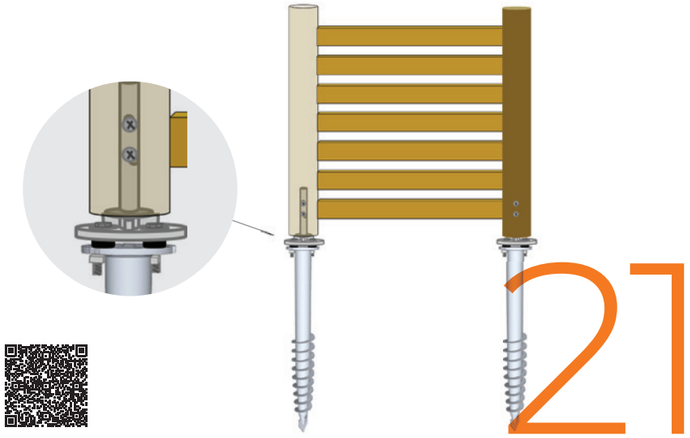

21

En savoir plus ?

Poteaux isolés

La catégorie des poteaux isolés regroupe les constructions reposant sur **un seul appui.** Elle couvre aussi bien des éléments légers que des structures plus conséquentes. Weasyfix propose des solutions adaptées, offrant des **réglages pratiques et précis** pour une **mise en œuvre rapide et professionnelle.**

Fixation sur bois

SOLUTIONS 1

Matériaux bois

Sections carrées

Forces faibles

Réglages précis

Poteau en bois
Forces latérales faibles

Adaptée aux **poteaux en bois de section carrée**, cette solution résiste à de **faibles forces latérales** tout en permettant un **réglage précis** du positionnement du poteau dans les trois dimensions.

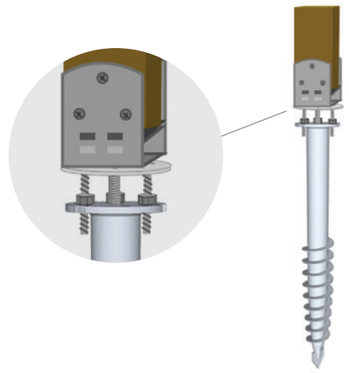

1

SOLUTIONS 3

Matériaux bois

Toutes formes

Forces importantes

Esthétique

Poteau en bois
Forces latérales importantes

Pensée pour les **poteaux en bois** de **toutes formes**, soumis à des **forces latérales importantes**, cette solution met en valeur **l'esthétique du bois** grâce à un système de fixation très discret.

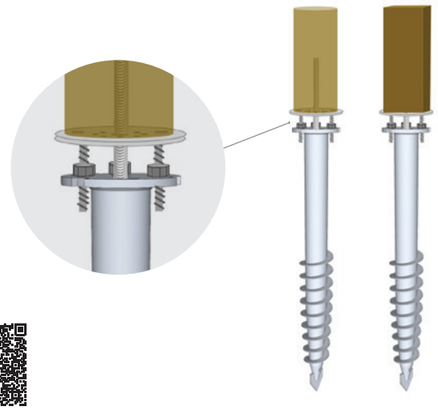

3

Réalisations

Terrasses

Réalisations

Constructions avec plancher

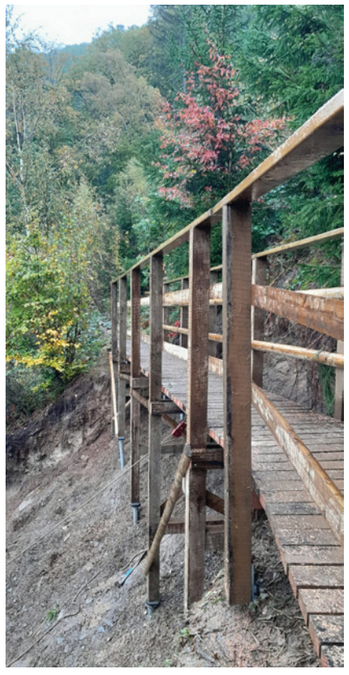

Réalisations

Constructions sans plancher

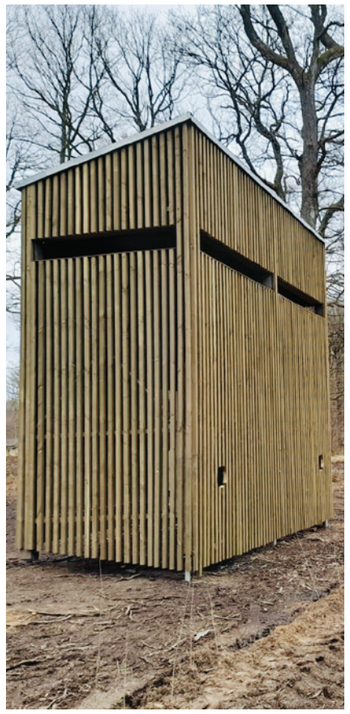

Réalisations

Photovoltaïque

Autres utilisations

Weasyfix®

FONDATION RAPIDE. RÉSULTAT DURABLE.

www.weasyfix.eu